Kera Group Oy I Käkeläntie 41 I 16300 Orimattila I p. 03 544 3100
www.keraplast.fi I info@keragroup.fi

Tarus kesäkeittiö

HINNASTO 18.9.2023
Hinnat ALV 24%
ToimitusehdotFCA Orimattila
Kuljetusvakuutus sis.hintaan

Tarus kesäkeittiö kaikkina vuodenaikoina

Tarus kesäkeittiö kutsuu perheen ja ystävät yhteen. Pihalle sijoitettu keittiö on monipuolinen harrastuspaikka - ei vain kesällä - vaan kaikkina vuodenaikoina. Elävä tuli liedessä tuo lämpöä ja kodikkuutta.

Erillään vapaasti seisova Tarus kesäkeittiö kuuluu kevyesti perustettuihin pihan rakennelmiin, joihin voit hankkia toimenpideluvan. Rakennus on mitoitettu 200 kg/m²:n lumikuormalle.

Useat rakennevariaatiot mahdollistavat yksilöllisen lopputuloksen.

Alumiiniosien värit

- Valkoinen RAL 9010
- Harmaa RAL 7024
- Ruskea RAL 8019

Perustoimitus, koko 4000 x 3070 mm
Runko liimapuuta kuultomaalattuna vakioväreihin
Katto PC-kerroslevyä, paks. 16 mm, väri kirkas, opal, savu tai pronssi, kiinnitys alum.listoin (PC-AL/G) tai 8 mm karkaistu lasi
Seinät puoliksi liukulaseja
- lasit kirkkaita ja karkaistuja, paks. 4 mm
- alumiiniosat pulverimaalattuina, 3 väriä ks. kartta
- täydennyslasit, yläkolmio ja ylälasitus 5 mm kirkasta akryylia

Muut seinät pohjamaalattuina
- ulkovuoripaneeli UTV 120 mm molemmin puolin

Varusteet
- vesipellit, värivalmiit (seinien alareunassa)
- poistoilmasäleiköt RST Ø100, 2 kpl

Hinta **11 440 €**

Lisäosat, koko 4000 x 3070 mm

Lattiarunko ja terassilaudoitus, painekyllästr.rusk.		1 848 €
Kierrepaalut ja L-kiinnikkeet, h 1700 mm	6 kpl	706 €
Puolikorkeat liukulasit (paneeliseinällä)		
- 2-osainen 1945 x 1100 mm		545 €
Kiinteä yläikkuna (paneeliseinälle)		
- 1945 x 565 alum.listoin		197 €
Seinäsäleikkö kuultomaalattu		387,00 €
- koko 900 x 2100 mm		
Avainlukko, abloy (ulkopuolella)		100 €
Vetokahva liukulaseille, RST, h 250		170,30 €
- 2-puoleinen		
Sadevesikouru ja syöksytorvi		239,00 €

Kera Group Oy I Käkeläntie 41 I 16300 Orimattila I p. 03 544 3100
www.keraplast.fi I info@keragroup.fi

Tarus kesäkeittiö

HINNASTO 18.9.2023
Hinnat ALV 24%
ToimitusehdotFCA Orimattila
Kuljetusvakuutus sis.hintaan

POHJA

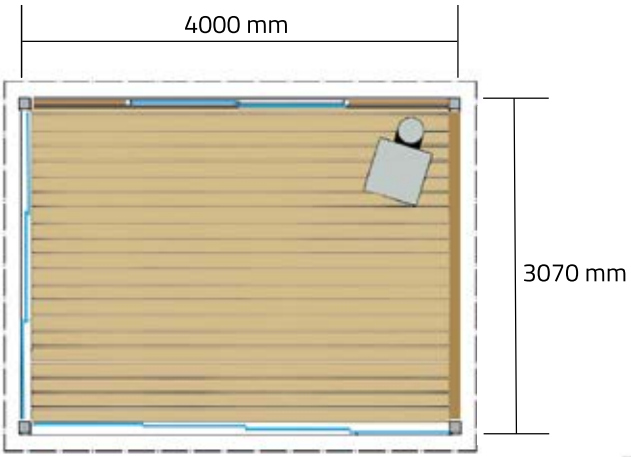

LEIKKAUS

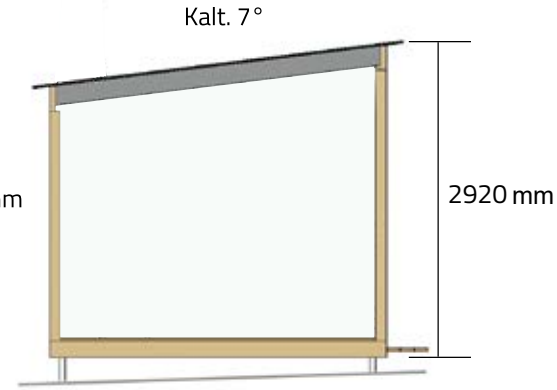

EDESTÄ

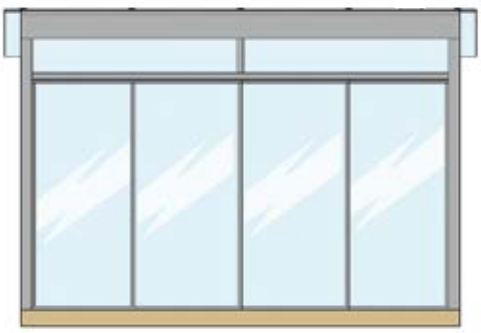

SIVUSTA

TAKAA

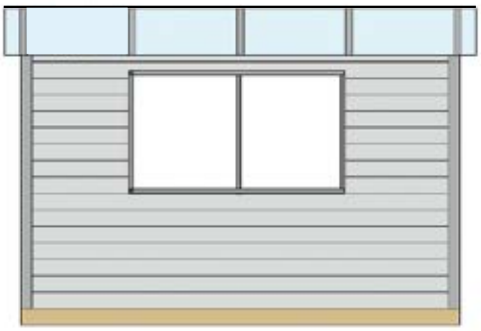

Tarus-kesäkeittiö on ilmeeltään modernin pelkistetty. Se on tarkoitettu seisomaan monenlaisissa pihaympäristöissä. Lasi ja puu ovat vallitsevat materiaalit.

Suunnittelija :
rakennusarkkitehti Irmeli Kujala